2025 年度 新潟県高等学校総合体育大会 卓球大会
2025 年 6 月 2 日 (月)
新発田市カルチャーセンター

男子ダブルス ベスト 16

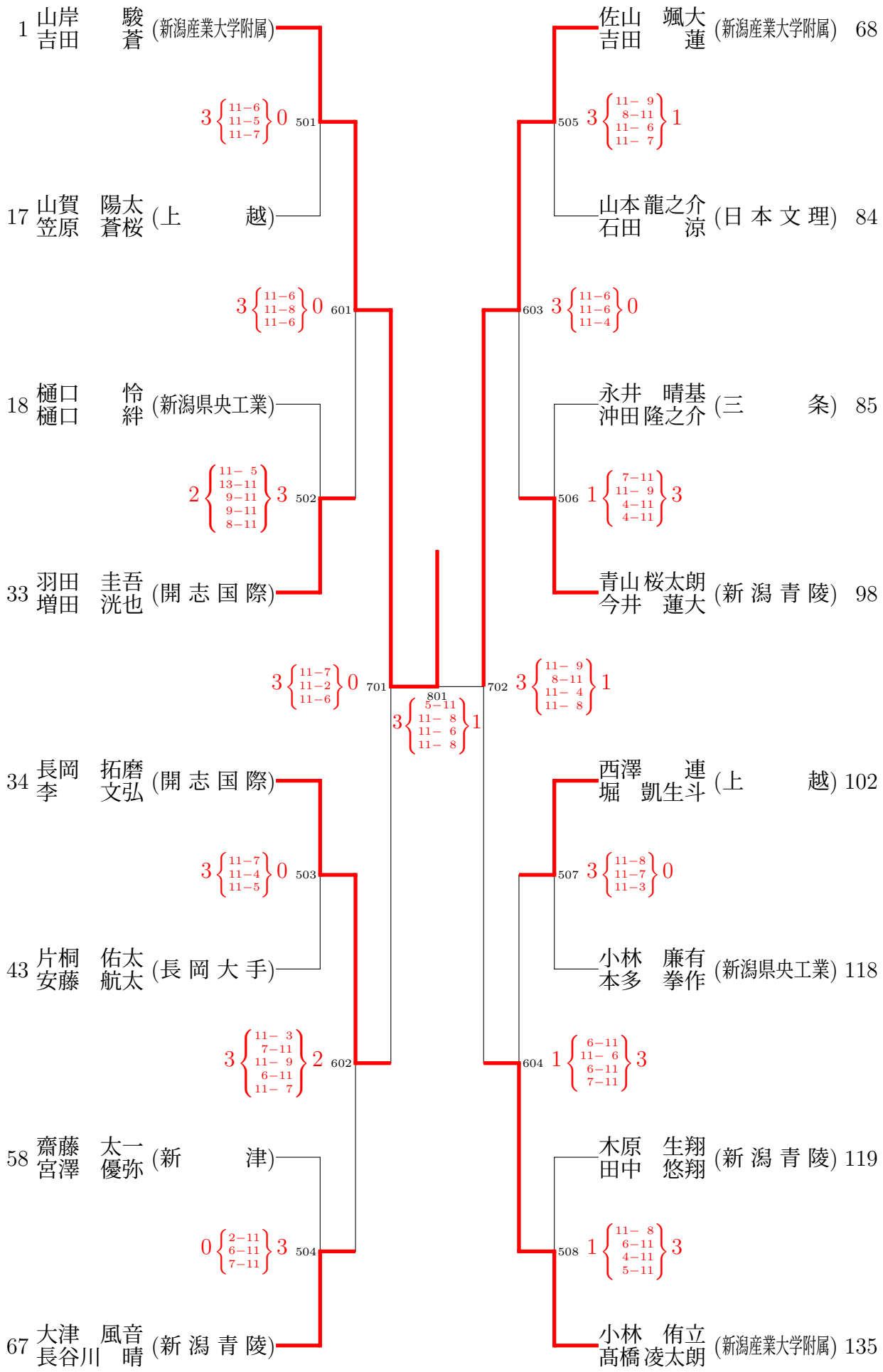

2025 年度 新潟県高等学校総合体育大会 卓球大会
2025 年 6 月 2 日 (月)
新発田市カルチャーセンター
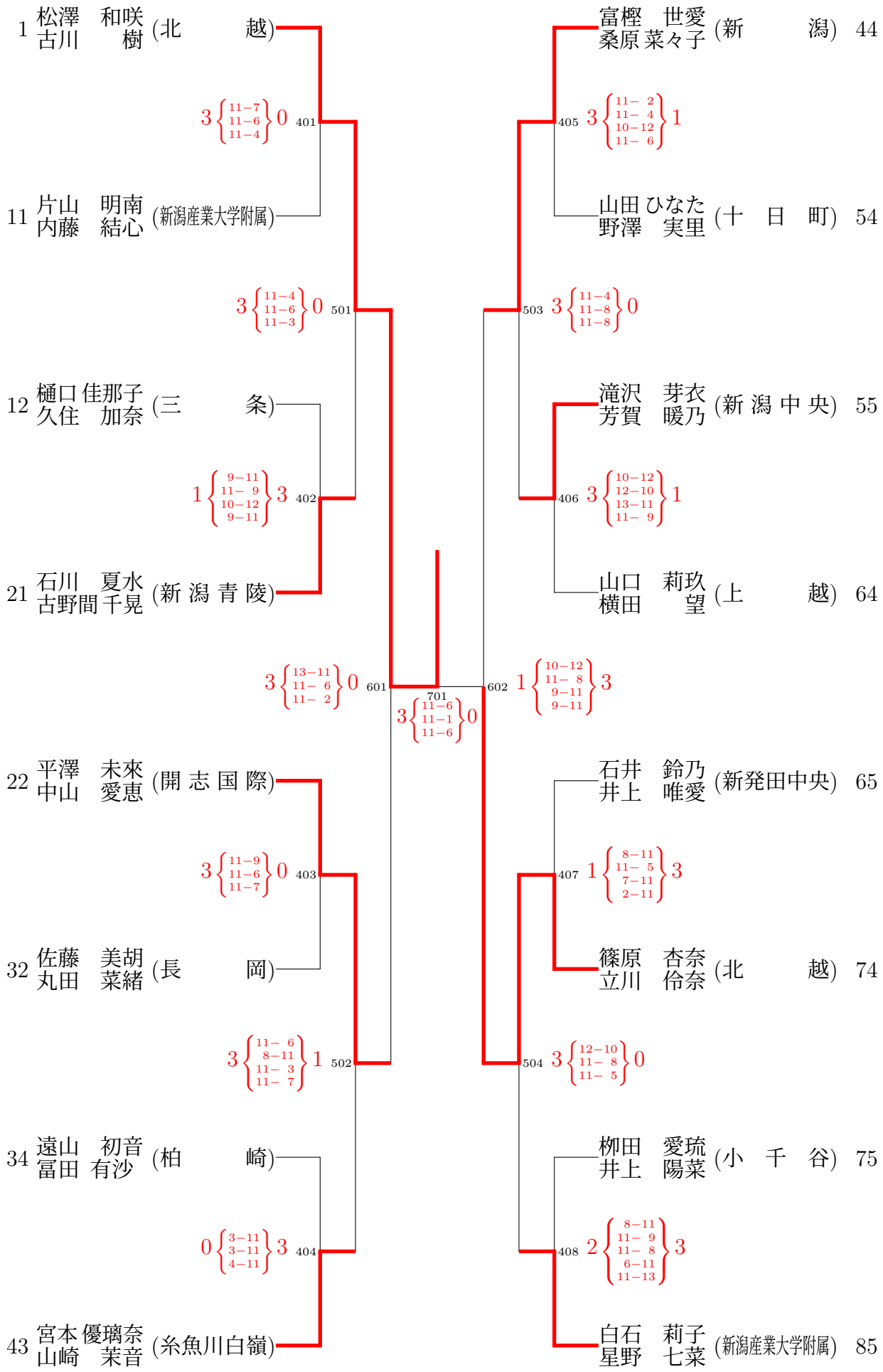
女子ダブルス ベスト 16